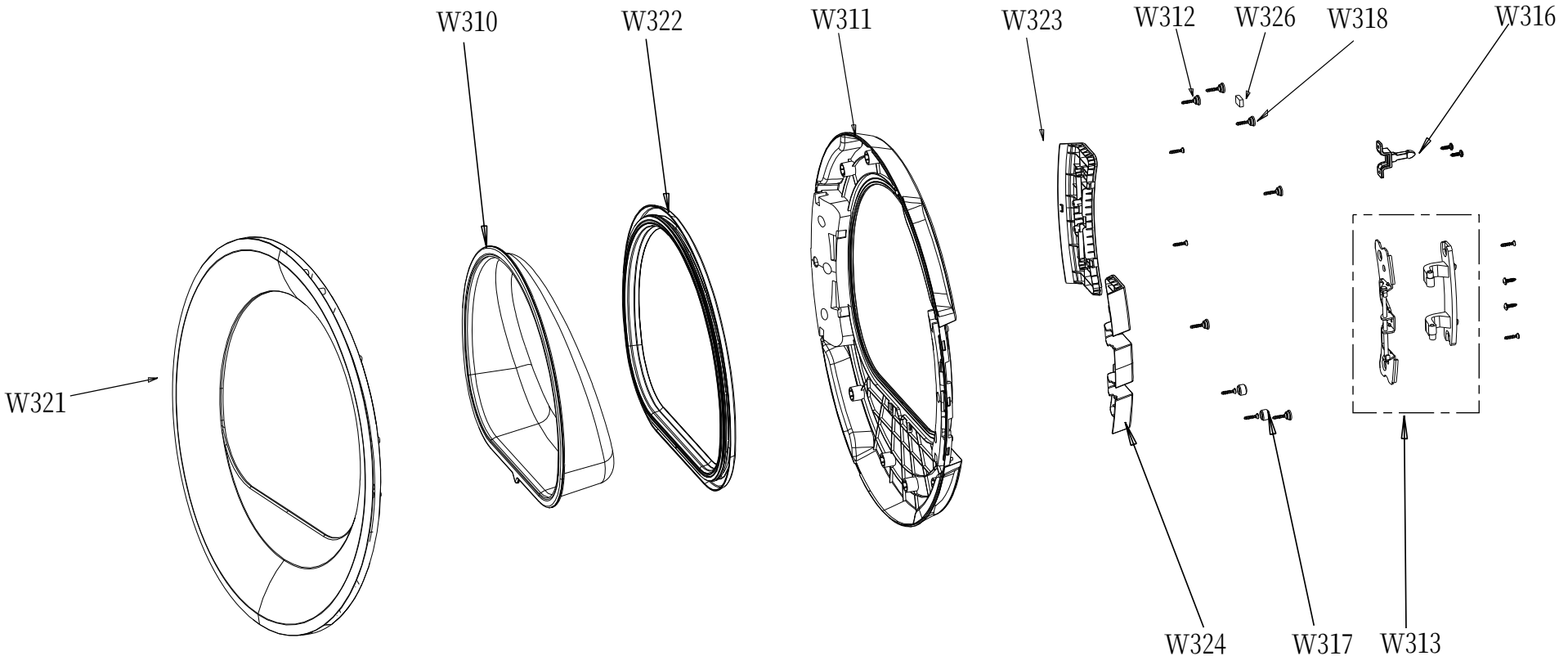
W310
W322
W311
W323
W312
W326
W318
W316
W321
W324
W317
W313

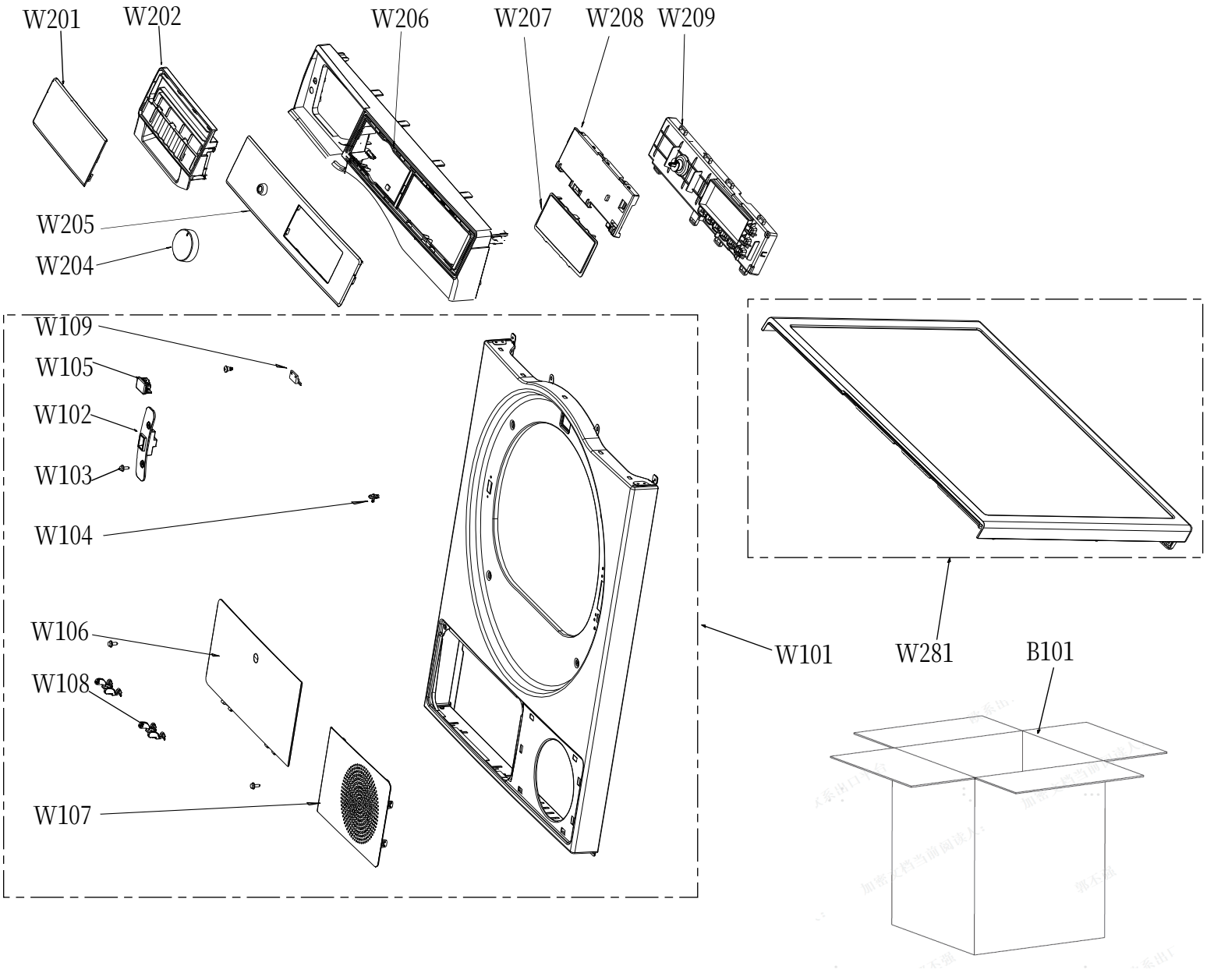
W201
W202
W206
W207
W208
W209
W205
W204
W109
W105
W102
W103
W104
W106
W108
W107
W101
W281
B101

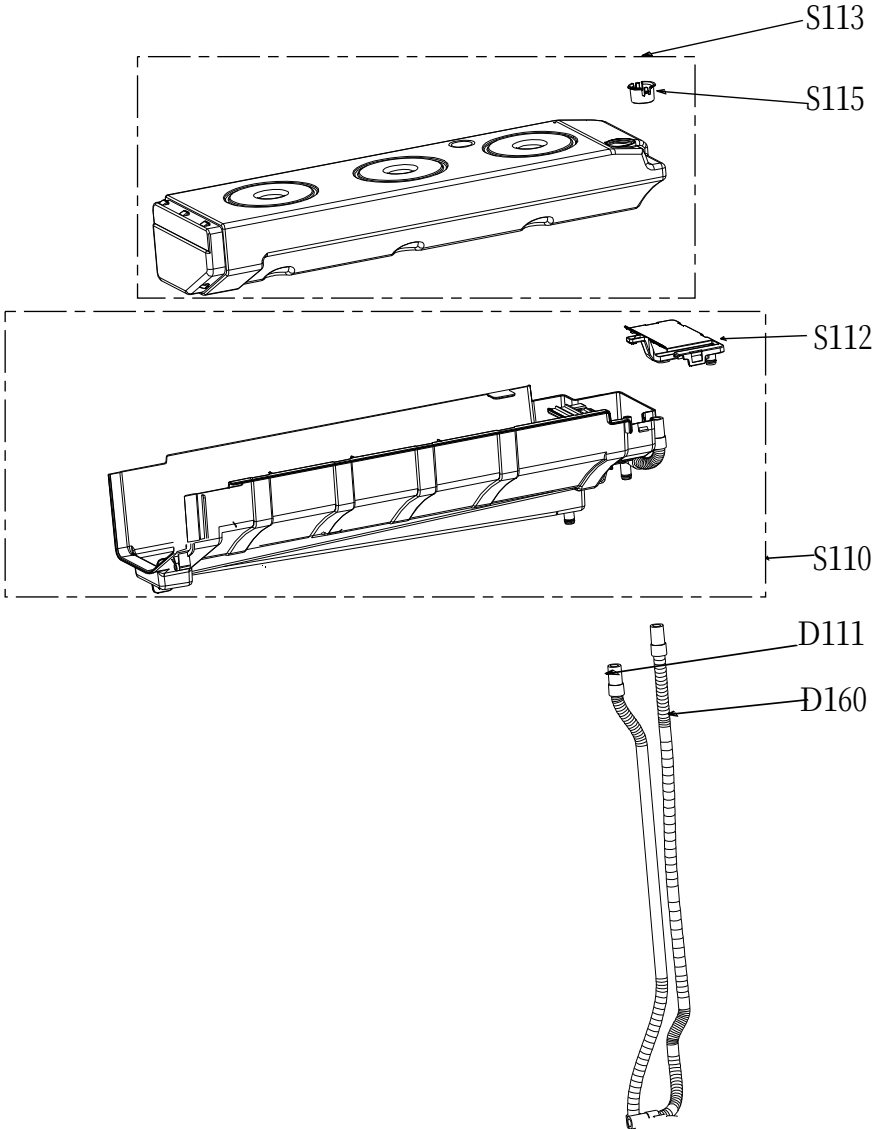
S113
S115
S112
S110
D111
D160

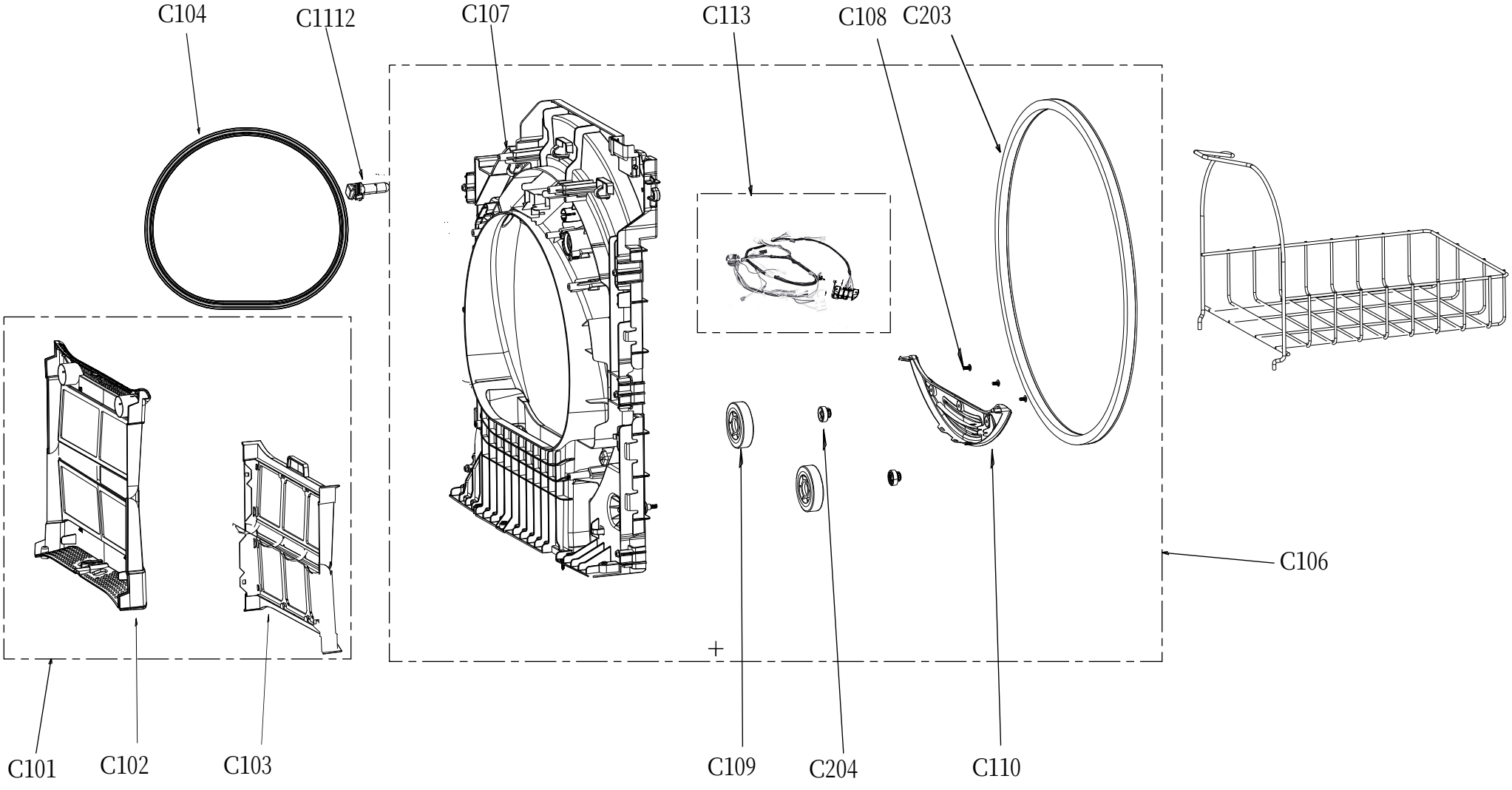
C104
C1112
C107
C113
C108
C203
C106
C101
C102
C103
C109
C204
C110

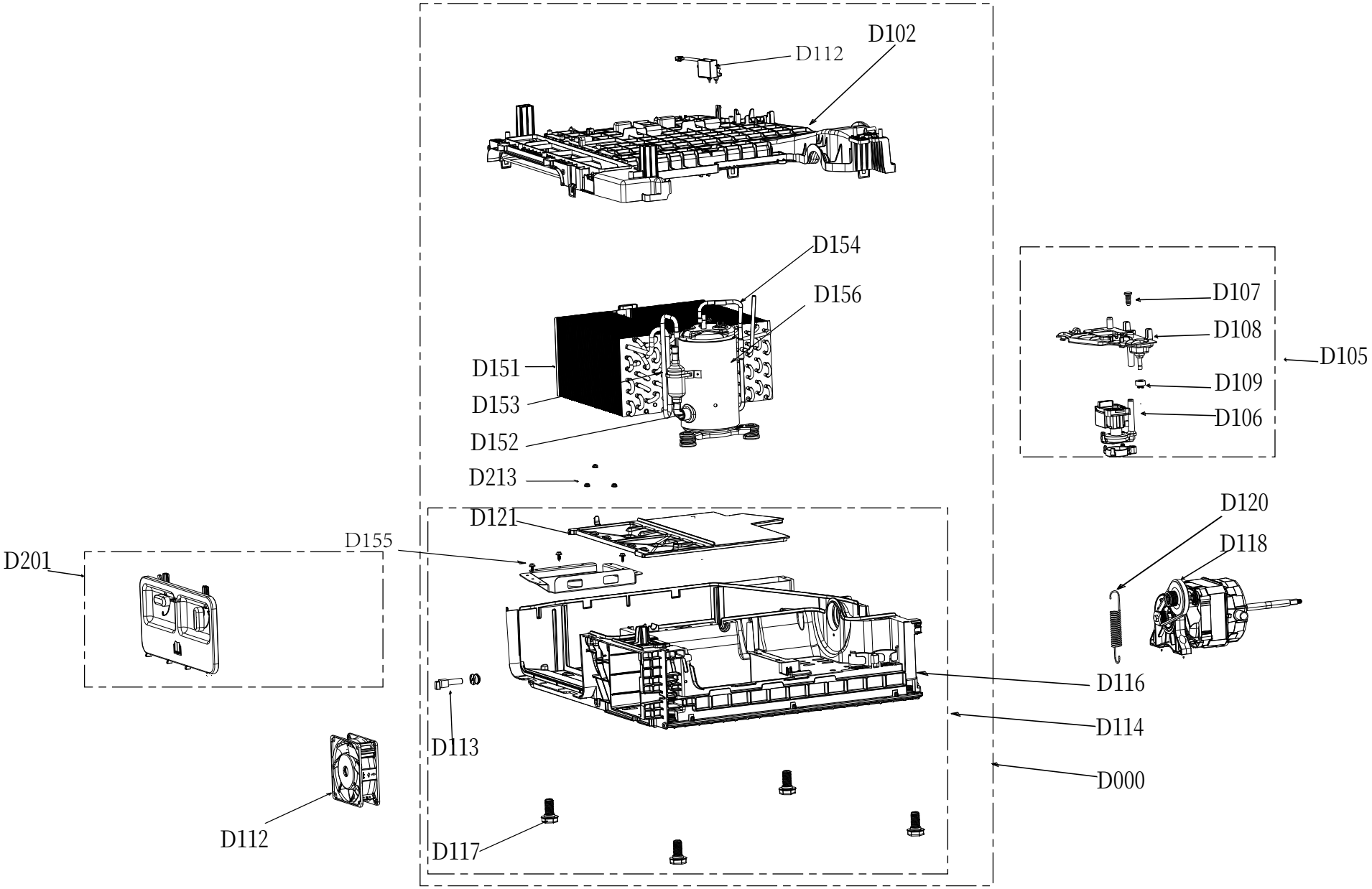
D102
D112
D154
D156
D151
D153
D152
D213
D107
D108
D105
D109
D106
D120
D118
D121
D155
D201
D116
D114
D113
D000
D112
D117

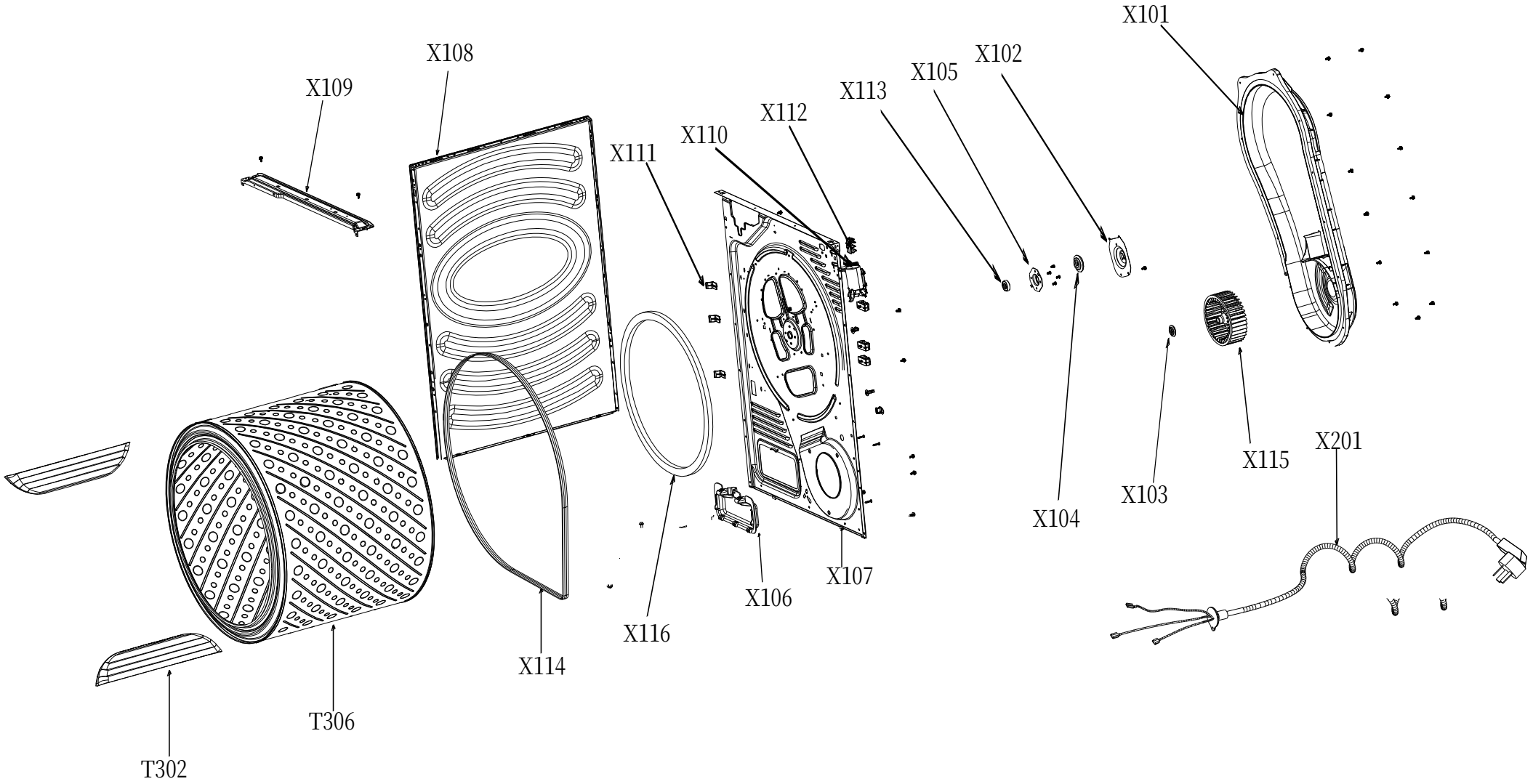
X101
X102
X105
X113
X112
X110
X111
X108
X109
X201
X115
X103
X104
X107
X106
X116
X114
T306
T302